# VZOROVÝ PŘÍČNÝ ŘEZ A-A' CHODNÍKEM KM 2,972 50

## "ZŘÍZENÍ CHODNÍKŮ A ZASTÁVEK BUS NA SILNICICI III/3437, VČELÁKOV"

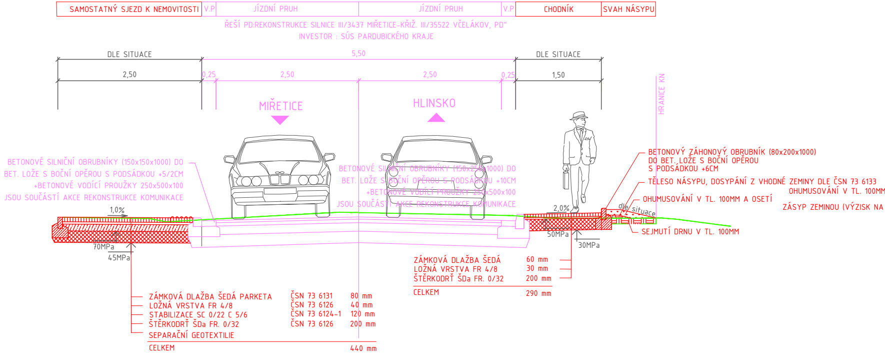
SAMOSTATNÝ SJEZD K NEMOVITOSTI
V.P
JÍZDNÍ PRUH
JÍZDNÍ PRUH
V.P
CHODNÍK
SVAH NÁSYPU
ŘEŠÍ PD:REKONSTRUKCE SILNICE III/3437 MIŘETICE-KŘIŽ. III/35522 VČELÁKOV, PD"
INVESTOR : SÚS PARDUBICKÉHO KRAJE
DLE SITUACE
5,50
DLE SITUACE
2,50
0,25
2,50
2,50
0,25
1,50
HRANICE KN
MIŘETICE
HLINSKO
BETONOVÉ SILNIČNÍ OBRUBNÍKY (150x150x1000) DO
BET. LOŽE S BOČNÍ OPĚROU S PODSÁDKOU +5/2CM
+BETONOVÉ VODÍCÍ PROUŽKY 250x500x100
JSOU SOUČÁSTÍ AKCE REKONSTRUKCE KOMUNIKACE
BETONOVÉ SILNIČNÍ OBRUBNÍKY (150x250x1000) DO
BET. LOŽE S BOČNÍ OPĚROU S PODSÁDKOU +10CM
+BETONOVÉ VODÍCÍ PROUŽKY 250x500x100
JSOU SOUČÁSTÍ AKCE REKONSTRUKCE KOMUNIKACE
BETONOVÝ ZÁHONOVÝ OBRUBNÍK (80x200x1000)
DO BET. LOŽE S BOČNÍ OPĚROU
S PODSÁDKOU +6CM
TĚLESO NÁSYPU, DOSYPÁNÍ Z VHODNÉ ZEMINY DLE ČSN 73 6133
OHUMUSOVÁNÍ V TL. 100MM
OHUMUSOVÁNÍ V TL. 100MM A OSETÍ
ZÁSYP ZEMINOU (VÝZISK NA
SEJMUTÍ DRNU V TL. 100MM
dle situace
1,0%
2,0%
70MPa
45MPa
50MPa
30MPa

| | | |
|---|---|---|
| ZÁMKOVÁ DLAŽBA ŠEDÁ | | 60 mm |
| LOŽNÁ VRSTVA FR 4/8 | | 30 mm |
| ŠTĚRKODRŤ ŠDa FR. 0/32 | | 200 mm |
| CELKEM | | 290 mm |

| | | |
|---|---|---|
| ZÁMKOVÁ DLAŽBA ŠEDÁ PARKETA | ČSN 73 6131 | 80 mm |
| LOŽNÁ VRSTVA FR 4/8 | ČSN 73 6126 | 40 mm |
| STABILIZACE SC 0/22 C 5/6 | ČSN 73 6124-1 | 120 mm |
| ŠTĚRKODRŤ ŠDa FR. 0/32 | ČSN 73 6126 | 200 mm |
| SEPARAČNÍ GEOTEXTILIE | | |
| CELKEM | | 440 mm |

# VZOROVÝ PŘÍČNÝ ŘEZ B-B' CHODNÍKEM KM 2,985 00

## "ZŘÍZENÍ CHODNÍKŮ A ZASTÁVEK BUS NA SILNICICI III/3437, VČELÁKOV"

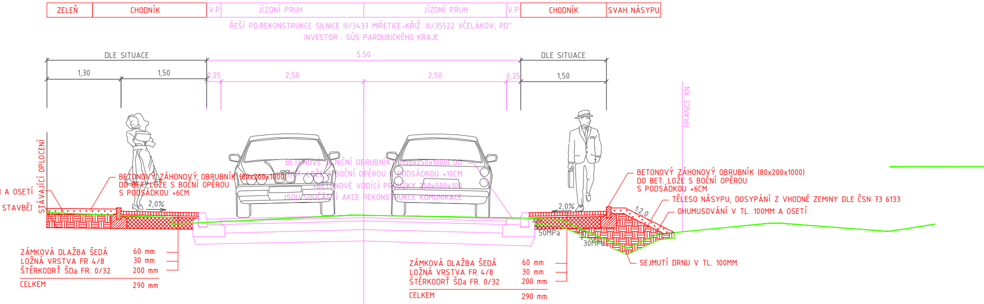
ZELEŇ
CHODNÍK
V.P
JÍZDNÍ PRUH
JÍZDNÍ PRUH
V.P
CHODNÍK
SVAH NÁSYPU
ŘEŠÍ PD:REKONSTRUKCE SILNICE III/3437 MIŘETICE-KŘIŽ, III/35522 VČELÁKOV, PD"
INVESTOR : SÚS PARDUBICKÉHO KRAJE
DLE SITUACE
5,50
DLE SITUACE
1,30
1,50
0,25
2,50
2,50
0,25
1,50
HRANICE KN
STÁVAJÍCÍ OPLOCENÍ
I A OSETÍ
STAVBĚ)
BETONOVÝ ZÁHONOVÝ OBRUBNÍK (80x200x1000)
DO BET. LOŽE S BOČNÍ OPĚROU
S PODSÁDKOU +6CM
2,0%
BETONOVÉ SILNIČNÍ OBRUBNÍKY (150x250x1000) DO
BET. LOŽE S BOČNÍ OPĚROU S PODSÁDKOU +10CM
+BETONOVÉ VODÍCÍ PROUŽKY 250x500x100
ISOU SOUČÁSTÍ AKCE REKONSTRUKCE KOMUNIKACE
BETONOVÝ ZÁHONOVÝ OBRUBNÍK (80x200x1000)
DO BET. LOŽE S BOČNÍ OPĚROU
S PODSÁDKOU +6CM
TĚLESO NÁSYPU, DOSYPÁNÍ Z VHODNÉ ZEMINY DLE ČSN 73 6133
OHUMUSOVÁNÍ V TL. 100MM A OSETÍ
2,0%
1:2,0
50MPa
30MPa
SEJMUTÍ DRNU V TL. 100MM
ZÁMKOVÁ DLAŽBA ŠEDÁ 60 mm
LOŽNÁ VRSTVA FR 4/8 30 mm
ŠTĚRKODRŤ ŠDa FR. 0/32 200 mm
CELKEM 290 mm
ZÁMKOVÁ DLAŽBA ŠEDÁ 60 mm
LOŽNÁ VRSTVA FR 4/8 30 mm
ŠTĚRKODRŤ ŠDa FR. 0/32 200 mm
CELKEM 290 mm

## VZOROVÝ PŘÍČNÝ ŘEZ C-C' CHODNÍKEM

"ZŘÍZENÍ CHODNÍKŮ A ZASTÁVEK BUS NA SILNICICI III/3437, VČELÁKOV"

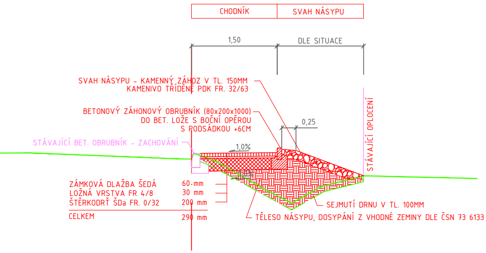
CHODNÍK
SVAH NÁSYPU
1,50
DLE SITUACE
SVAH NÁSYPU - KAMENNÝ ZÁHOZ V TL. 150MM
KAMENIVO TŘÍDĚNÉ PDK FR. 32/63
BETONOVÝ ZÁHONOVÝ OBRUBNÍK (80x200x1000)
DO BET. LOŽE S BOČNÍ OPĚROU
S PODSÁDKOU +6CM
0,25
STÁVAJÍCÍ BET. OBRUBNÍK - ZACHOVÁNÍ
1,0%
3,0%
STÁVAJÍCÍ OPLOCENÍ
ZÁMKOVÁ DLAŽBA ŠEDÁ 60 mm
LOŽNÁ VRSTVA FR 4/8 30 mm
ŠTĚRKODRŤ ŠDa FR. 0/32 200 mm
CELKEM 290 mm
SEJMUTÍ DRNU V TL. 100MM
TĚLESO NÁSYPU, DOSYPÁNÍ Z VHODNÉ ZEMINY DLE ČSN 73 6133

### RAMPOVÁ ÚPRAVA SE SKLONEM 2% NA CELOU ŠÍŘI CHODNÍKU

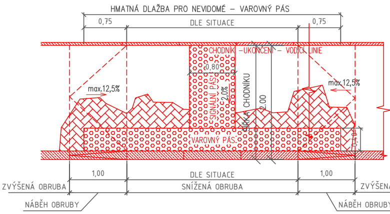
HMATNÁ DLAŽBA PRO NEVIDOMÉ – VAROVNÝ PÁS
0,75
DLE SITUACE
0,75
CHODNÍK –UKONČENÍ – VODÍCÍ LINIE
0,80
max.12,5%
max.12,5%
SIGNÁLNÍ PÁS
2,0%
ŠÍŘKA CHODNÍKU
2,00
VAROVNÝ PÁS
0,40
1,00
DLE SITUACE
1,00
ZVÝŠENÁ OBRUBA
SNÍŽENÁ OBRUBA
ZVÝŠENÁ OBRUBA
NÁBĚH OBRUBY
NÁBĚH OBRUBY

VÝŠKA PODSÁDKY SNÍŽENÉ OBRUBY MAX.20 MM
VAROVNÝ PÁS MUSÍ BÝT UMÍSTĚN V CELÉ
DÉLCE SNÍŽENÉ OBRUBY S VÝŠKOU
OBRUBY < 8 CM.
BARVA VAROVNÉHO A SIGNÁLNÍHO PÁSU MUSÍ BÝT
KONTRASTNÍ K OKOLNÍ PLOŠE.
PŘÍČNÝ SKLON POCHOZÍ PLOCHY V CELÉ
ŠÍŘI SNÍŽENÉ OBRUBY 2 %
PŘÍČNÝ SKLON RAMPOVÝCH NÁBĚHŮ MUSÍ BÝT
MAX. 12,5 %
SIGNÁLNÍ PÁS MUSÍ BÝT VYBUDOVÁN V OSE
PŘECHODU PRO CHODCE/MÍSTA PRO PŘECHÁZENÍ
U MÍSTA PRO PŘECHÁZENÍ MUSÍ BÝT ODSAZEN
SIGNÁLNÍ PÁS OD VAROVNÉHO PÁSU 30 - 50 CM

### RAMPOVÁ ÚPRAVA SE SKLONEM 2% V.MIN.PRŮCHOZÍ ŠÍŘCE 0,90 M

### A MAX.SKLONEM ŠIKMÉ PLOCHY 12,5 %

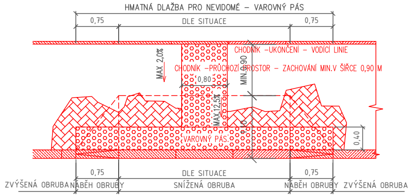
HMATNÁ DLAŽBA PRO NEVIDOMÉ – VAROVNÝ PÁS
0,75
DLE SITUACE
0,75
CHODNÍK –UKONČENÍ – VODÍCÍ LINIE
CHODNÍK –PRŮCHOZÍ PROSTOR – ZACHOVÁNÍ MIN.V ŠÍŘCE 0,90 M
MAX 2,0%
MIN.0,90
0,80
MAX.12,5%
1,10
VAROVNÝ PÁS
0,40
0,75
DLE SITUACE
0,75
ZVÝŠENÁ OBRUBA
NÁBĚH OBRUBY
SNÍŽENÁ OBRUBA
NÁBĚH OBRUBY
ZVÝŠENÁ OBRUBA

VÝŠKA PODSÁDKY SNÍŽENÉ OBRUBY MAX.20 MM
VAROVNÝ PÁS MUSÍ BÝT UMÍSTĚN V
CELÉ DÉLCE SNÍŽENÉ OBRUBY S
VÝŠKOU < 8 CM.
BARVA VAROVNÉHO A SIGNÁLNÍHO
PÁSU MUSÍ BÝT KONTRASTNÍ K OKOLNÍ
PLOŠE.
MUSÍ BÝT ZACHOVÁN MIN.PRŮCHOZÍ
PROSTOR V ŠÍŘCE 0,90 M S
MAX.PŘÍČNÝM SKLONEM 2%
MAXIMÁLNÍ VÝSLEDNÝ PŘÍČNÝ SKLON
RAMPOVÉ ČÁSTI U SNÍŽENÉ OBRUBY
MUSÍ BÝT < 12,5 %.
SIGNÁLNÍ PÁS MUSÍ BÝT VYBUDOVÁN
V OSE PŘECHODU PRO CHODCE/MÍSTA
PRO PŘECHÁZENÍ
U MÍSTA PRO PŘECHÁZENÍ MUSÍ BÝT
SIGNÁLNÍ PÁS ODSAZEN OD
VAROVNÉHO PÁSU 30-50 CM

Generální projektant:

PRODIN A.S.
K VÁPENCE 2745
530 02 PARDUBICE

WWW.PRODIN.CZ
DIČ: CZ25292161
IČO: 25292161

Zpracovatel dílčí části dokumentace:

Souřadnicový systém S-JTSK, Výškový systém Bpv

| | | |
|---|---|---|
| Vypracoval:<br>Bc. Martin Hudec | Zodp. projektant:<br>Bc. Martin Hudec | Kontroloval:<br>Ing. Michal Hornýš |

Kraj:
Pardubický

Traťový úsek/Obec:
Včelákov

Investor
Městys Včelákov, Včelákov 81, 539 57

Akce:

# ZŘÍZENÍ CHODNÍKŮ A ZASTÁVEK BUS

# NA SILNICI III/3437, VČELÁKOV

| | |
|---|---|
| Formát | 5 A4 (1050x297mm) |
| Datum | 01/2022 |
| Účel | PDPS |
| Č. zakázky | 3111-20-063 |
| Změna | |
| Měřítko | 1:50 |
| Č. kopie | |

Obsah výkresu:

## VZOROVÉ PŘÍČNÉ ŘEZY

Část dokumentace
D

Č. výkresu
3